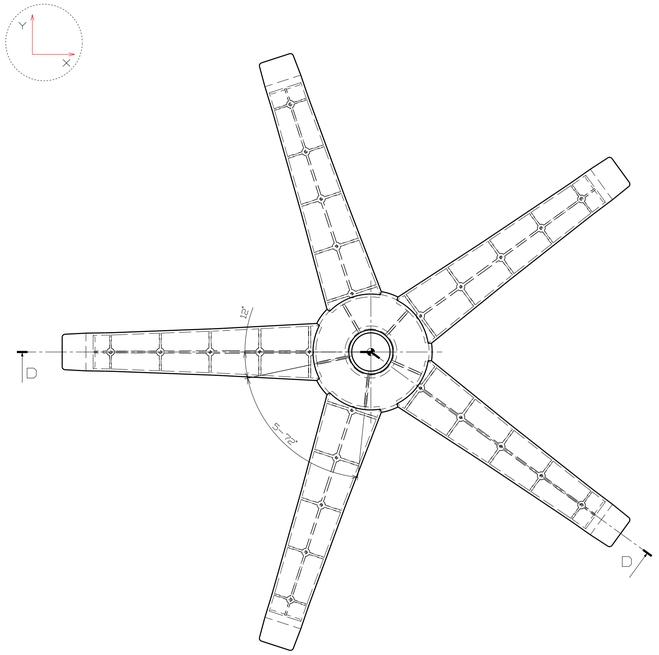

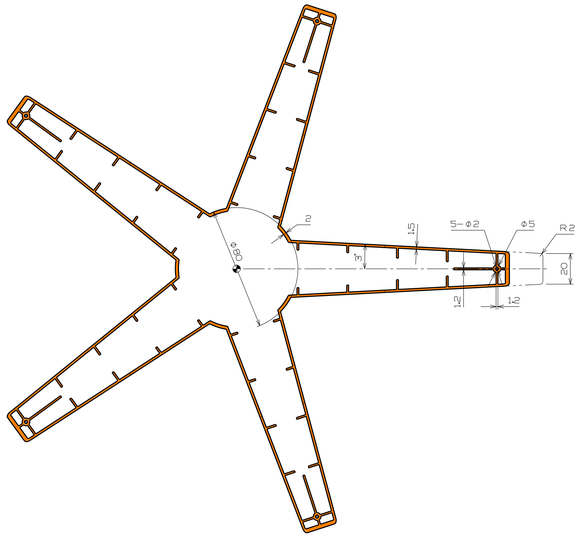

Section Cut B-B

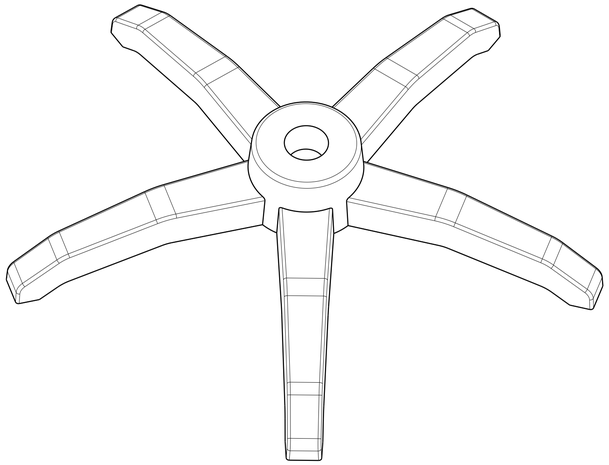

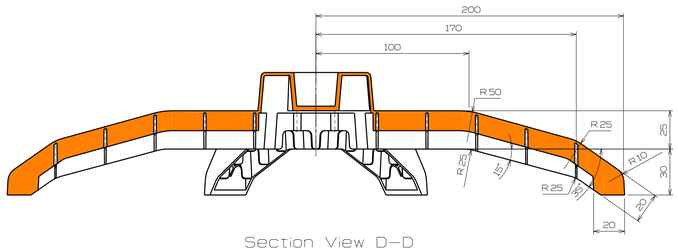

Section View D-D

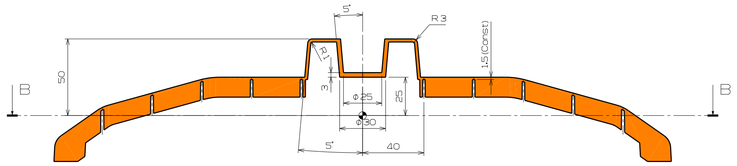

Section Cut A-A

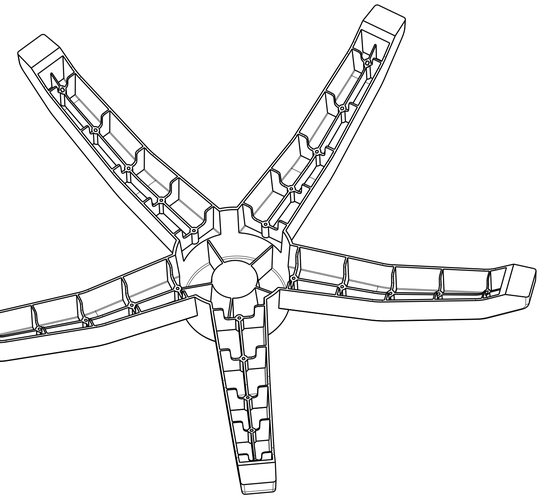

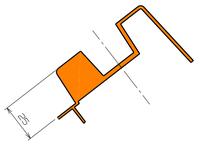

Section Cut E-E

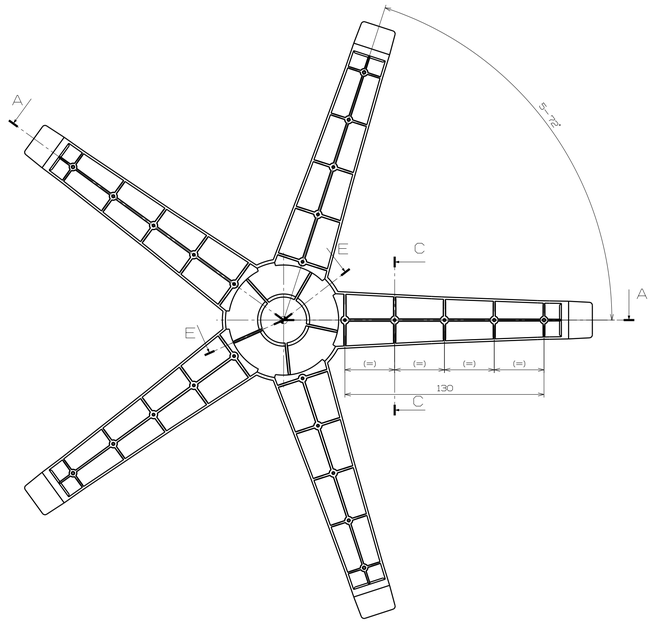

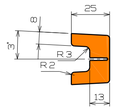

Section Cut C-C

NOTE
1. Leg는 아래의 Parameter를 적용하며, Rib는 130mm에서 같은 수의 등간격으로 작업할 것.
   (Number of Leg = 3개(Min) ~ 6개(Max)
2. Draft Angle의 Neutral Plane은 XY Plane으로 작업 할 것. (Rib 구배각=0.5°)
3. Body and Leg의 Rib는 등간격으로 작업 할 것.
4. Unspecified Fillet Radius R2임.

www.edu-catia.com